Despiece / Exploded / Éclatée

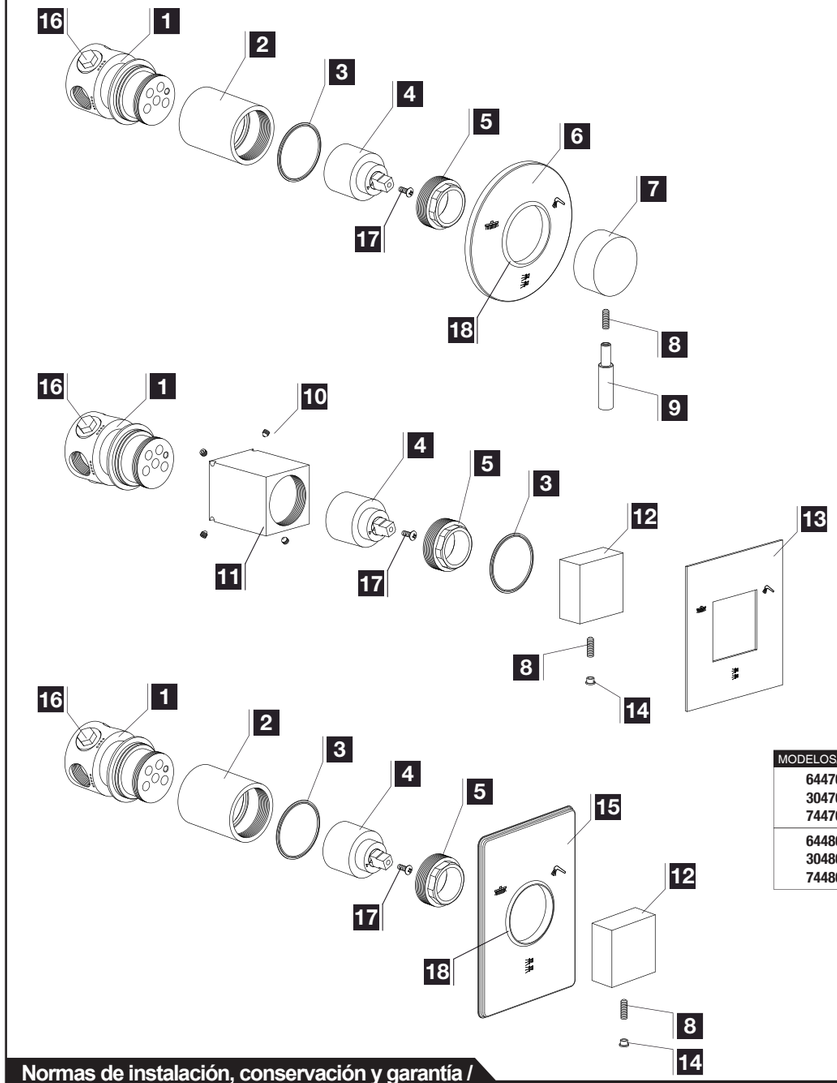

Nº.	COD.	DENOMINACIÓN / DENOMINATION
1	CD0017-99	Cuerpo distribuidor / Diverter body body / Corps l'inverseur
2	CD0018-XX	Casquillo cubre inversor / Cartridge holder / Coquille couvre l'inverseur
3	AA0003-99	Aro antifricción / Antifriction ring / Anneau antifriction
5	T700030	Tuerca M37/150 / M37/150 nut / écrou M37/150
6	PM0052-XX	Plafón 6447610XX / 6447610XXCover / Enjoliveur 6447610XX
	PM0051-XX	Plafón 6448610XX / 6448610XXCover / Enjoliveur 6448610XX
7	MN0018-XX	Maneta distribuidor / Diverter handle / Poignée l'inverseur
8	EA0010-01	Tornillo Allen M5x16 / M5x16 Allen screw / Vis hexagonale M5x16
9	PM0025-XX	Pomo maneta / Knob handle / Poignée
10	EA0008-01	Tornillo Allen M5x5 / M5x5 Allen screw / Vis hexagonale M5x5
11	CC0056-XX	Casquillo cubre inversor / Cartridge holder / Coquille couvre l'inverseur
12	MC0012-XX	Maneta distribuidor / Diverter handle / Poignée l'inverseur
13	PC0007-XX	Plafón 3047610XX / 3047610XXCover / Enjoliveur 3047610XX
	PC0008-XX	Plafón 3048610XX / 3048610XXCover / Enjoliveur 3048610XX
14	IN0011-00	Índice maneta / Handle index / Index poignée
15	PM0066-XX	Plafón 7447610XX / 7447610XXCover / Enjoliveur 7447610XX
	PM0067-XX	Plafón 7448610XX / 7448610XXCover / Enjoliveur 7448610XX
16	TP0007-99	Tapón 1/2" / 1/2" plug / Bouchon 1/2"
17	T300006	Tornillo M4x10 / M4x10 screw / Vis M4x10
18	JG0024-99	Junta goma / Rubber joint / Joint en caoutchouc

MODELOS/MODELS	Nº	COD	DENOMINACIÓN / DENOMINATION
6447610XX 3047610XX 7447610XX	4	DS0028-99	Inversor cerámico 3 vías / 3 ways ceramic diverter / inverseur céramique 3 voies
6448610XX 3048610XX 7448610XX	4	DS0029-99	Inversor cerámico 4 vías / 4 ways ceramic diverter / inverseur céramique 4 voies

ACABADOS / FINISHES / FINITIONS	
-00	Cromo / Chrome / Chrome
-60	Níquel / Nickel / Nickel

Normas de instalación, conservación y garantía / Rules of installation, maintenance and warranty / Règles de l'installation, la maintenance et la garantie

ES

Toda la información relativa al producto la puede obtener en www.mzrio.com

M.Z. DEL RÍO, S.A. aconseja que la limpieza de los grifos sea realizada con un paño húmedo, aún cuando los acabados son sumamente duraderos, la limpieza con productos abrasivos y/o corrosivos produce graves daños en los mismos.

M.Z. DEL RÍO, S.A. garantiza todos sus productos contra cualquier defecto de fabricación. Esta garantía está limitada a cinco años para cualquier defecto mecánico de fabricación y para los defectos de fabricación en los acabados cromo, blanco, oro, níquel satinado, cromo satinado, bronce viejo y forja. Para el resto de los acabados la garantía contra cualquier defecto de fabricación está limitada a dos años.

M.Z. DEL RÍO, S.A. aconseja conservar este folleto para solicitar posibles repuestos. Asimismo, aconseja anotar los códigos que aparecen en la etiqueta de la caja para posibles reclamaciones.

M.Z. DEL RÍO, S.A. quedará exonerada de la garantía si el material defectuoso es manipulado o reparado por terceros sin su consentimiento. La garantía no comprende las piezas que se deterioren por el uso normal, el transporte del material para su reparación en los almacenes de M.Z. DEL RIO, S.A. ni el transporte de las nuevas piezas que hayan de ser enviadas al comprador para sustituir al material defectuoso. Las nuevas piezas tendrán asimismo una garantía de un año en las condiciones anteriormente expresadas.

M.Z. DEL RÍO, S.A. se compromete al envío de cualquier repuesto que precise para el correcto funcionamiento de su grifería, estos repuestos pueden ser solicitados a su establecimiento habitual o directamente a M.Z. DEL RÍO.

EN

All information concerning the product can be obtained from www.mzrio.com

M.Z. DEL RÍO, S.A. recommends cleaning the taps with a damp cloth; even though the finishes are extremely long-lasting, cleaning with abrasive and/or corrosive products produces serious damage to them.

M.Z. DEL RÍO, S.A. guarantees all its products against any manufacturing defect. This guarantee is limited to five years for any mechanical manufacturing defect and for manufacturing defects in chrome, white, pvd gold, satin nickel, old brass, satin chrome and dark brass finishes. For the rest of the finishes, the guarantee against any manufacturing defect is limited to two years.

M.Z. DEL RÍO, S.A. recommends keeping this brochure as a future reference for replacement parts. Also, please make a record of the information on the box label to assist in possible reclamations.

M.Z. DEL RÍO, S.A. shall be exempted from the guarantee if the faulty material is manipulated or repaired by third parties without its consent. The guarantee does not include deteriorated parts due to notmal use, the transportation of the material for repair at M.Z. DEL RIO, S.A. warehouses nor the transportation of the new parts that have to be sent to the purchaser to replace the faulty material. The new parts shall also have a one-year guarantee under the conditions expressed above.

M.Z. DEL RÍO, S.A. undertakes to send any spare part required for the correct operation of its taps. These spare parts can be requested from your normal establishment or directly from M.Z. DEL RÍO.

FR

Toutes les informations concernant le produit peut être obtenu à partir de www.mzrio.com

M.Z. DEL RIO, S.A. vous conseille de nettoyer vos robinets à l'aide d'un chiffon humide. Même si les finitions sont extrêmement durables, l'utilisation de produits abrasifs et / ou corrosifs peut attaquer gravement les surfaces.

M.Z. DEL RIO, S.A. garantit ses produits contre tout défaut de fabrication. Cette garantie est limitée à cinq ans et couvre tout défaut mécanique de fabrication et les défauts de fabrication des finitions chrome, noir, or, nickel satiné, chrome satiné, bronze ancien et fer forgé. En ce qui concerne le reste de finitions, la garantie contre les défauts de fabrication est limitée à deux ans. Cartouches thermostatiques, garantie de deux ans.

M.Z. DEL RIO, S.A. vous conseille de garder cette notice pour toute commande ultérieure de pièces détachées. Veuillez également noter les codes qui figurent sur l'étiquette de l'emballage en vue d'éventuelles réclamations.

M.Z. DEL RIO, S.A. sera exonerée de toute obligation relative à la garantie au cas où le matériel défectueux aurait été manipulé ou réparé par des tiers sans son consentement. La garantie ne couvre pas les pièces qui résultent endommagées par l'usage, le transport du matériel pour sa réparation chez M.Z. DEL RIO, S.A. ou le transport des nouvelles pièces qui doivent être renvoyées à l'acheteur comme remplacement du matériel défectueux. Les nouvelles pièces sont également couvertes par une garantie d'un an dans les conditions déjà exprimées.

M.Z. DEL RIO, S.A. s'engage à fournir toute pièce détachée qui soit nécessaire pour le correct fonctionnement de sa robinetterie. Ces pièces peuvent être commandées par moyen de votre fournisseur habituel ou directement chez MZ DEL RIO, S.A.

MZ del Río S.A. • Pol. Ind. Empresarium. Calle Lentisco, 12. 50720 La Cartuja Baja (Zaragoza). España. Tel. +34 976 571 517 • Fax +34 976 572 018 • E-mail mrzrio@mzrio.com www.mzrio.com

© 2015 MZ del Río S.A.
www.mzrio.com

INVERSOR DE 3 Y 4 VÍAS DE EMPOTRAR
ROUGH-IN 3 AND 4 WAYS DIVERTER
ENCASTRABLE 3 ET 4 VOIES

ES EN FR

Podría necesitar / You may need / Vous pouvez avoir besoin de

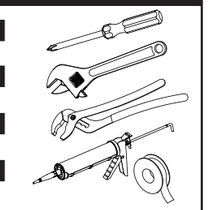

1. ATORNILLADOR 2. LLAVE INGLESA 3. MORDAZA 4. SILICONA O TEFLÓN

1. SCREWDRIVER 2. WRENCH 3. CLAMP 4. WRENCH SILICONE OR TEFLON

1. TOURNEVIS 2. CLÉ A MOLETTE 3. PINCE 4. TÉFLON OU SILICONE

M.Z. del Río, S.A.

ES

Aconsejamos la instalación de su grifería por un instalador profesional y en todo caso realizar el montaje según indicaciones establecidas en estas normas de instalación

EN

We recommend installation your faucet by a professional installer and in any case make the mounting according to indications set forth in these rules installation

FR

Nous recommandons l'installation et réparation de votre robinet par un installateur professionnel et en tout cas de faire le montage suivant les indications énoncées dans ces règles d'installation

Distribuidor 3 vías / 3 ways *diverter* / *3 voies* (6447610XX / 3047610XX / 7447610XX)

Distribuidor 4 vías / 4 ways *diverter* / *4 voies* (6448610XX / 3048610XX / 7448610XX)

Planos / Drawings / Plans — Dimensiones / Dimensions

ES

TENGA EN CUENTA LA TOLERANCIA DE EMPOTRADO PARA UNA CORRECTA POSICIÓN RESPECTO A LA PARED /

EN

TAKE INTO ACCOUNT ROUGHING-IN TOLERANCES TO ASSURE A CORRECT POSITION IN RELATION TO WALL

FR

VEUILLEZ TENIR COMPTE DE LA TOLERANCE DE L'ENCASTRABLE POUR SON CORRECT POSITIONNEMENT PAR RAPPORT AU MUR

Códigos / Items / Codes
6447610XX
6448610XX

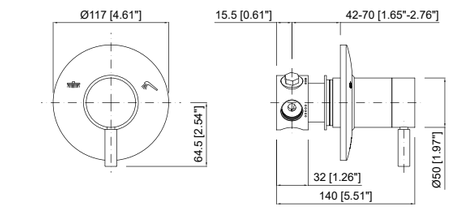

Tolerancia empotrar/built in wall tolerance/Tolérance d'escastrement: de/from/de 42 mm (1.65 inch) a/to/à 70 mm (2.76 inch)

Códigos / Items / Codes
3047610XX
3048610XX

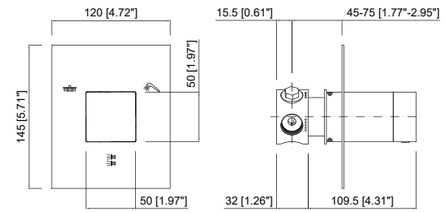

Tolerancia empotrar/built in wall tolerance/Tolérance d'escastrement: de/from/de 45 mm (1.77 inch) a/to/à 75 mm (2.95 inch)

Códigos / Items / Codes
7447610XX
7448610XX

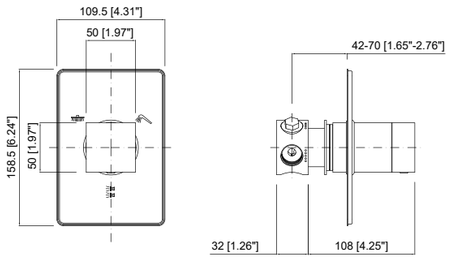

Tolerancia empotrar/built in wall tolerance/Tolérance d'escastrement: de/from/de 42 mm (1.65 inch) a/to/à 70 mm (2.76 inch)

Fig. 1

© 2015 MZ del Río S.A.
www.mzrio.com

mz

Normas de instalación / Installation instructions / Règles d'installation

a.

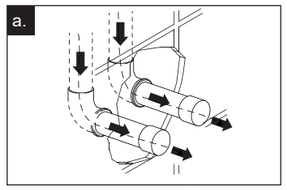

b.

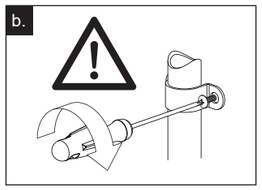

c.

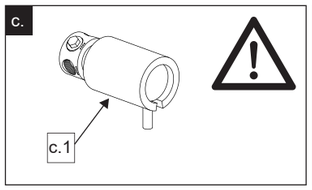

d.

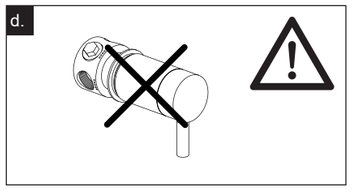

e.

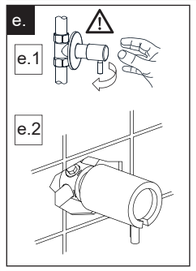

f.

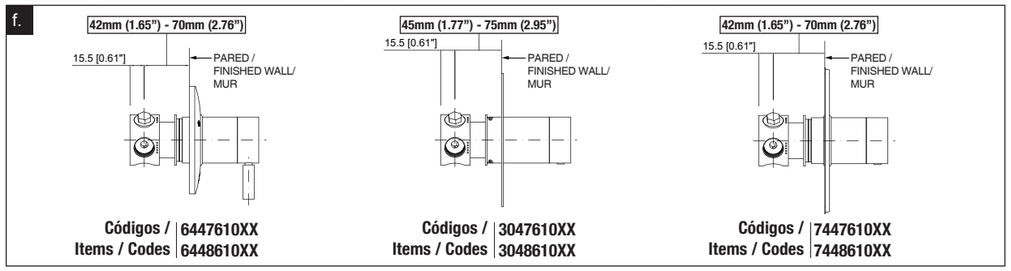

g.

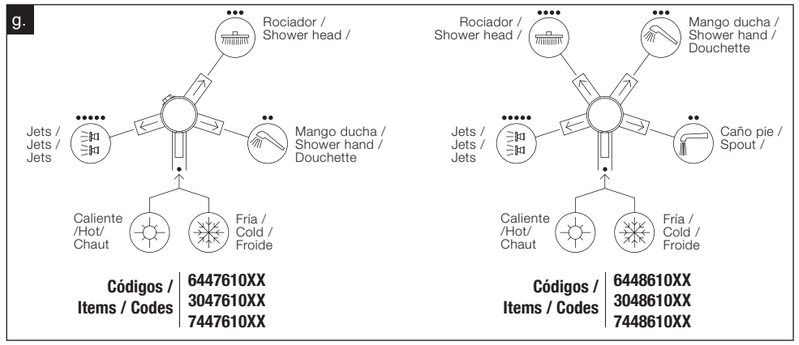

h.1

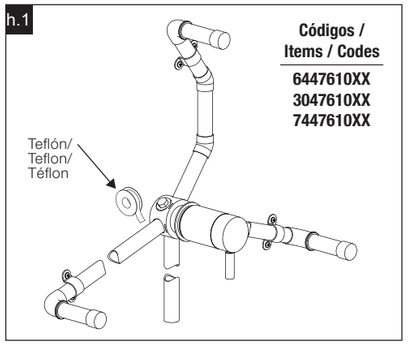

h.2

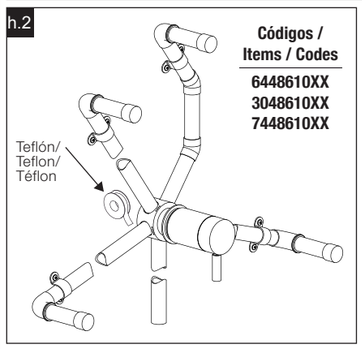

i.

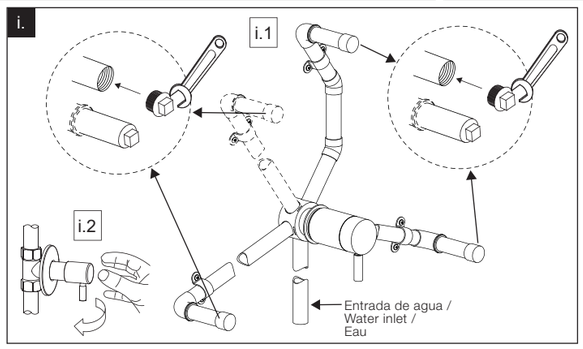

j.

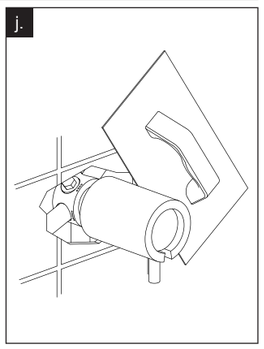

k.1

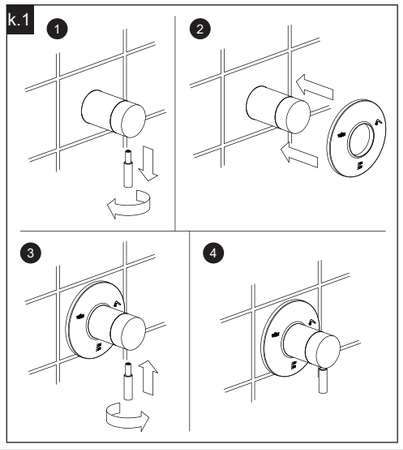

k.2

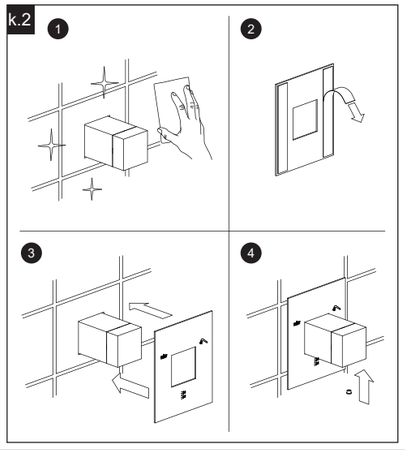

k.3

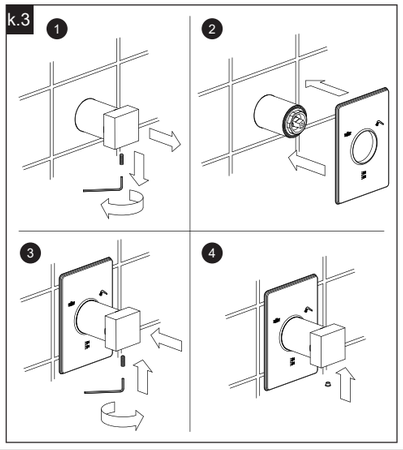

© 2015 MZ del Río S.A.
www.mzrio.com

Normas de instalación / Installation instructions / Les instructions d'installation

ES

a. Deje circular el agua 2 minutos con el fin de eliminar restos que puedan dañar los cierres cerámicos de los grifos.
b. Recomendamos sujetar las tuberías a la pared para evitar ruidos, vibraciones y posibles fisuras en soldaduras.
c. No quitar las protecciones (C.1.) hasta acabar con todo el trabajo de albañilería.
d. No desmontar el cartucho bajo ninguna razón.
Será causa de la anulación de la garantía.
e. Cierre las llaves de entrada de agua fría y caliente (e.1), quite el grifo usado si lo tiene colocado. Realice la apertura de la pared lo suficientemente grande, tome como referencia la carcasa protectora (e.2).
f. Realice la conexión a las tuberías del cuerpo monomando empotrar, **teniendo en cuenta las tolerancias de empotrado (Fig.1, pag.1).**
g. Realizar las conexiones según la figura (g), para los diferentes elementos de salida del inversor; línea de abastecimiento de ½ para los jets (5 marcas), rociador (3 marcas) y mango ducha (2 marcas)., terminando en un codo de ½" a la altura y posición deseada (no incluidos).
La entrada de agua mezclada se debe conectar en la toma marcada con un punto. **Use teflón o compuesto para tuberías en todas las conexiones de rosca (h.1 o h.2).** Si realiza soldadura revise advertencia en pag. 3, L.
i. **Una vez terminada la instalación, compruebe la ausencia de fugas en la misma.** Coloque tapones en las salidas (i.1). Abra las llaves generales de agua fría y caliente (i.2):
• Ponga el inversor en posición STOP (solo modelos de 4 vías) y compruebe fugas.
• Compruebe fugas en todas las posiciones del inversor, cambiando de posición la maneta.
j. Realice el cierre de la pared y el alicatado. Cuando todos los trabajos de albañilería, retire la carcasa protectora.
k. Según el modelo retire el pomo o la maneta para poder colocar el embellecedor (figuras k.1, k.2 o k.3.: 1 y 2).
En los modelos 30XXXXXXX, Limpie y seque bien la superficie donde va a colocar el embellecedor. Retire los protectores de la cinta adhesiva del plafón (ver k.2: 2). Coloque el embellecedor en su posición, compruebe la verticalidad del mismo y presione durante unos segundos el embellecedor contra la pared.
Por ultimo vuelta a montar el pomo o maneta en sentido contrario a lo realizado anteriormente (figuras k.1, k.2 o k.3: 3 y 4).

EN

a. Let run water 2 minutes to remove debris that may damage the ceramic closing faucets.
b. It is recommend to fix the pipes to the wall in order to avoid noises, vibrations and welding fissures.
c. Not to remove the protections (C.1.) until all masonry work is finished.
d. Do not disassemble the cartridge under any reason. It will cause warranty invalidity.
e. Shut off hot and cold water supply lines (e.1), and remove old fittings, if any. Make opening in back wall large enough to work through. Use protections (C.1.) as reference.
f. Connect water supply lines to build in wall single lever body **taking into account the recommended built in wall tolerance (Fig.1, pag.1).**
g. Connect water supply lines according to figure (g), for the different diverter outlet elements, install the supply line ½ for; jets (5 marks) head-shower (3 marks) and hand-shower (2 marks), ending in an elbow ½" to the desired height (not included). Mixed water pipe-line has to be connected to the position marked with 1 point in the rough-in body. **Use teflon tape or pipe compound on all threaded connections (h1 or h.2).** If you need to solder inlet and outlet water fittings, proceed according to advices in pag. 3, L.
i. **Once the installation is finished, check for leaks at the connections.** Place plugs in the water outlets (i.1). Open cold and hot water supply lines (i.2).
• Move the diverter to the "STOP" position (only 4 ways models) and check for leaks.
• Check for leaks again in all diverter positions, changing handle diverter position.
j. Finish all masonry work, and then remove the protector (c.1).
k. According to the model, disassemble the knob or the handle to be able to install the cover plate (figures k.1, k.2 o k.3: 1 y 2) Models 30XXXXXX, Clean and dry the wall surface where you will place the cover plate. Take out adhesive protectors from cover plate (k.2: 2). Place the cover plate, take care it was horizontal and press the cover plate against wall some seconds.
Install the handles depending on the model chosen by you, use 2,5 mm Allen key (figures k.1, k.2 or k.3: 3 and 4).

FR

a. Laissez circuler l'eau pour 2 minutes afin d'enlever les débris qui peuvent endommager les robinets de fermeture céramique.
b. Nous recommandons de fixer les tuyaux au mur pour éviter le bruit, les vibrations et les éventuelles fissures des soudures.
c. Ne pas enlever les protections jusqu'à ce que tous travaux de maçonnerie soient finis.
d. Ne pas retirer la cartouche pour une raison quelconque.
Cela provoquera l'annulation de la garantie.
e. Coupez les entrées d'eau chaude et froide (e.1), retirez le robinet si vous en aviez un autre installé. Effectuez une ouverture au mur suffisamment grande pour vous permettre l'accès aux robinets d'arrêt ; prennez comme repère l'embelliseur protecteur (C.1) . Comme référence (e.2).
f. Connectez les tuyaux au corps du mitigeur encastrable (1 ou 12) **en tenant compte des tolerances d'encastrement (Fig.1 p.1).**
g. Connectez les tuyaux au corps du mitigeur, pour les différents éléments de la sortie du distributeur, pour les jets (5 points) , pomme de douche(3 points) et la douchette(2 points), finissant par une coude 1/2" à l'hauter désirée (non inclus). L'eau chaude doit se connecter à la gauche et l'eau froide à droite. Utilisez de la pâte à joint ou du teflon sur tous les raccords filetés. Si le soudage effectué chèque avertissement à la page 2, k.
h. Placez le robinet visé (h.1) sur un support ou croisillon (h.2) placé à l'intérieur du mur.
i. **Placez des bouchons dans les sorties(i.1)**
Ouvrez les robinets d'arrêt générales d'eau chaude et froide (i.2)
• Fermez la valve et vérifier les fuites (i.3).
• Ouvrez la valve (i.4) et vérifier les fuites à nouveau , dans toutes les positions du distributeur (i.5, i.6 et i.7)).
j. Tous travaux de maxonnerie soient finis, retirez la coquille de protection et Nettoyez et sécher la surface sur laquelle vous allez placer le plafond enjoliveur (j1). Retirez le ruban de protection du plafond (j.2). Placez l'enjoliveur en position (j.3). Vérifiez sa verticalité. Appuyez fortement sur lui contre le mur pendant quelques secondes.
Assemblez les poignées en fonction du modèle que vous avez choisi, comme indiqué dans l'image, en utilisant la clé hexagonale (j.4).

L. Para soldar racores de entrada y salidad de agua, proceda de la siguiente manera: To weld fittings in and out of water, proceed as follows: Pour souder les raccords d'entrée et sortie d'eau, procéder comme suit:

L.1

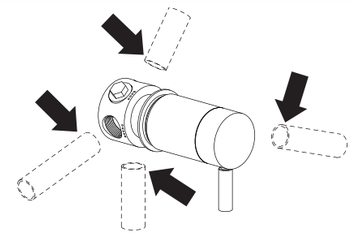

Realizar la soldadura antes de su colocación en la pared.

Perform the welding before placement in the wall.

Effectuer le soudage avant de son placement sur le mur.

L.2

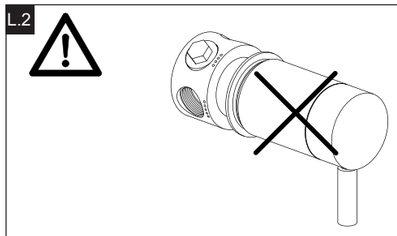

No desmontar el cartucho
Do not remove the cartridge
Ne pas démonter la cartouche

L.3

Soldar con estaño de plata
Silver tin solder
Souder avec étain d'argent

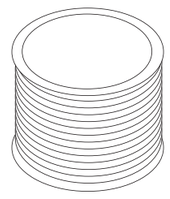

L.4

Enfriar con paño húmedo la zona del cartucho cada vez que se suelde

Cool the area with damp cloth cartridge every time you weld

Refroidir la zone de la cartouche à l'aide d'un chiffon humide chaque fois que vous soudez

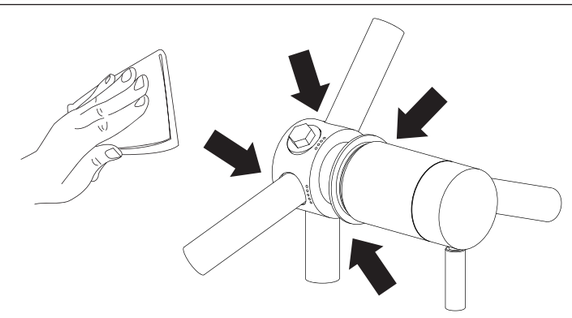

© 2015 MZ del Río S.A.
www.mzrio.com