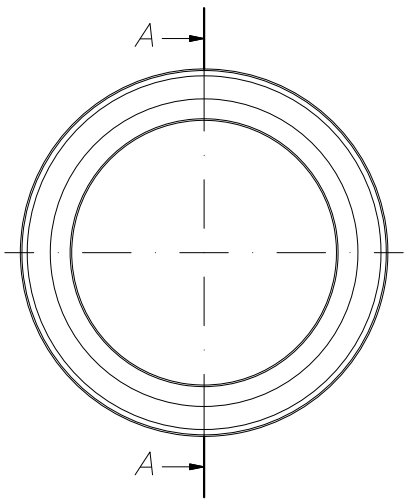

A–A

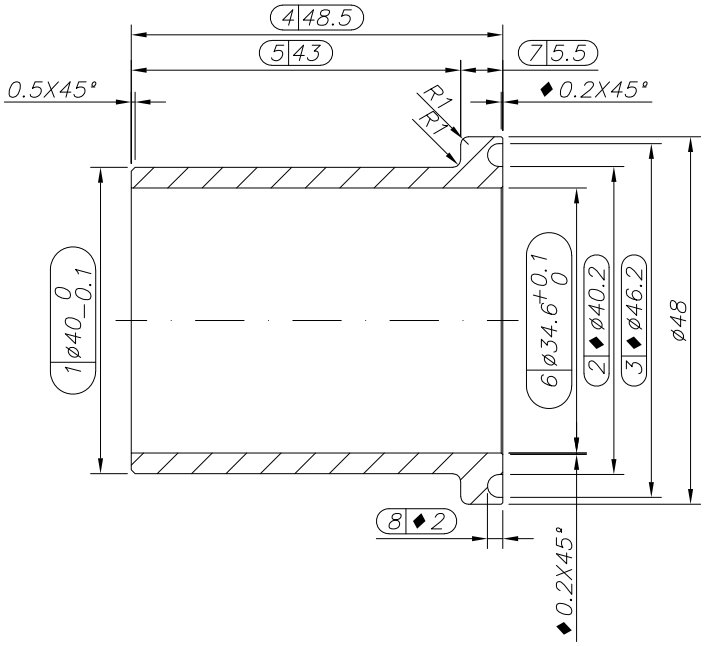

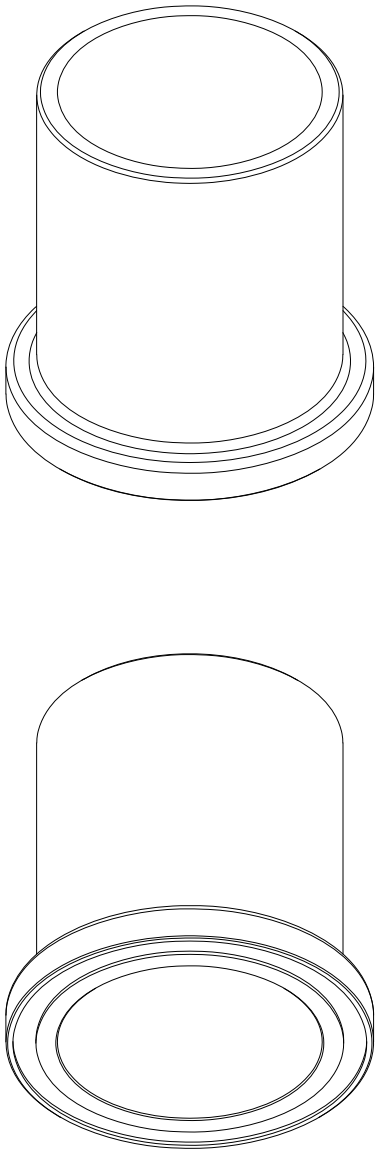

Modif. 4					
Modif. 3					
Modif. 2					
Modif. 1	23/09/22	J. PEIRO	Se añade alojamiento para junta tórica		M.Z. DEL RIO, S.A.
Dibujado	08/02/17	A. SANZ	TOLERANCIAS GENERALES SIN IDENTIFICACION SEGUN EN22768–1		
Comprobado		L. MIGUEL	DIMENSIONES LINEALES (mm) ±0.1	ROSCAS H–6 MECANIZADO GENERAL N9: EXCEPTO LOS INDICADOS	

ESCALA	Material	Latón	DESCRIPCIÓN	EDICIÓN	CÓDIGO
1:1	Acabado	Su color	BASE MONOMANDO FREGADERO ø48X48.5MM	005	BM0003–99
	Peso	0.150 kg			