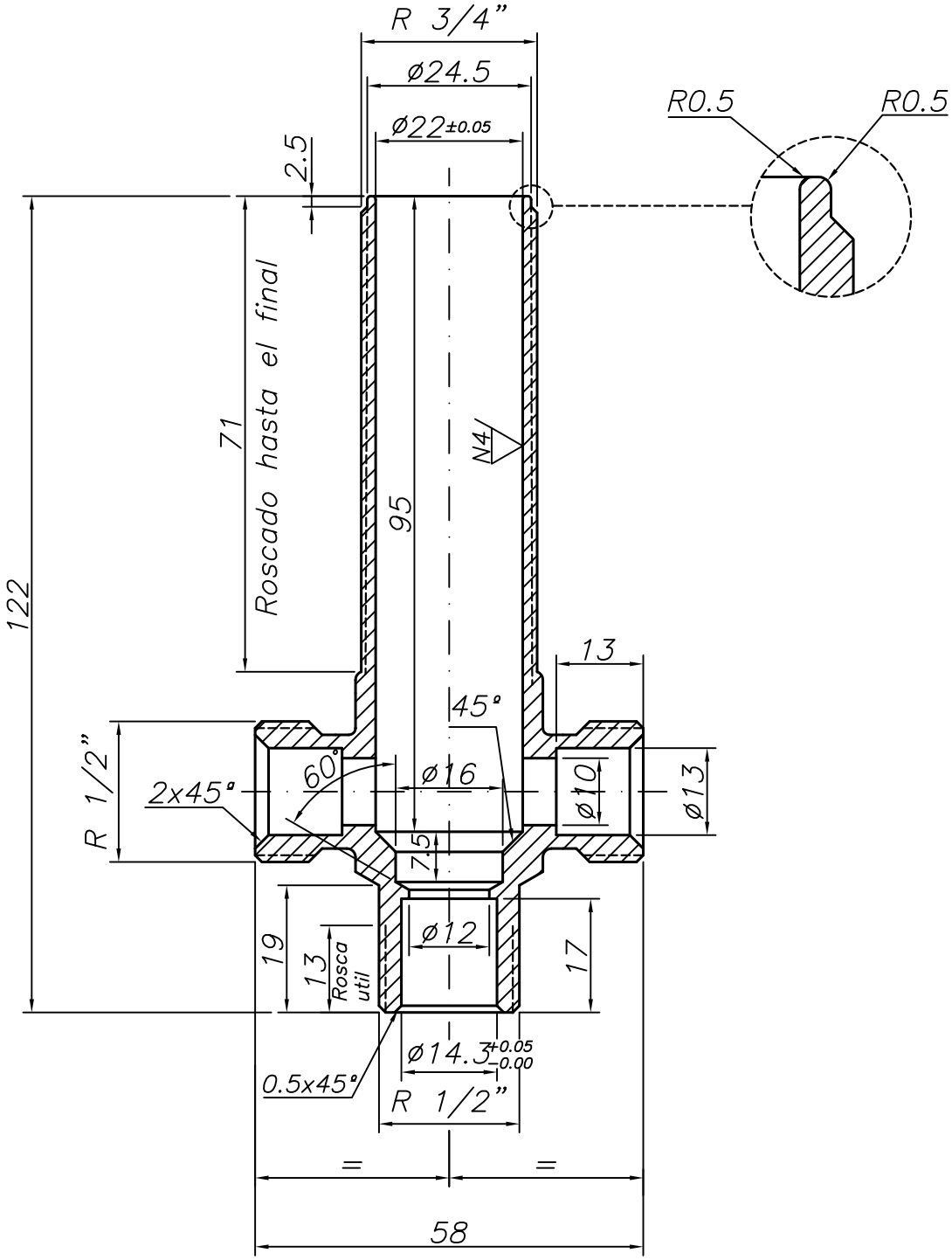

TOLERANCIAS GENERALES SIN IDENTIFICACION SEGUN EN22768-1

DIMENSIONES LINEALES (mm)		
0.5 a 6	6 a 30	30 a 120
±0.1	±0.2	±0.3

ROSCAS H-6
MECANIZADO GENERAL N9: EXCEPTO LOS INDICADOS

MARCA	Nº DE PIEZAS	DENOMINACION	MATERIAL	MEDIDAS	PESO BRUTO	PESO NETO	REFERENCIA	TRATA-MIENTO
			Latón					

	Fecha	Firma
Dibujado	13/07/05	D.Arnal
Comprobado		E.Sarroca
Edición	001	

M.Z. DEL RIO, S.A.
Zaragoza

ESCALA	DESCRIPCION		CODIGO
1:1		CUERPO DISTRIBUIDOR BATERIA BAÑO-DUCHA SOBREMESA ROSCA 3/4" (Mecanizado)	CD0010M99