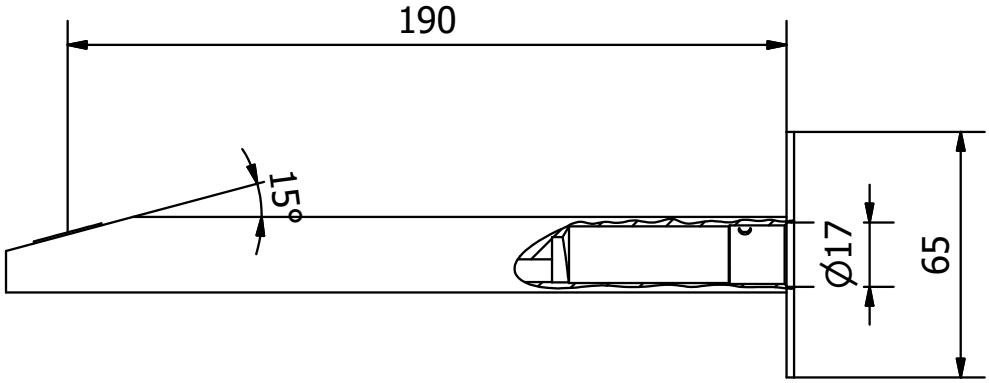

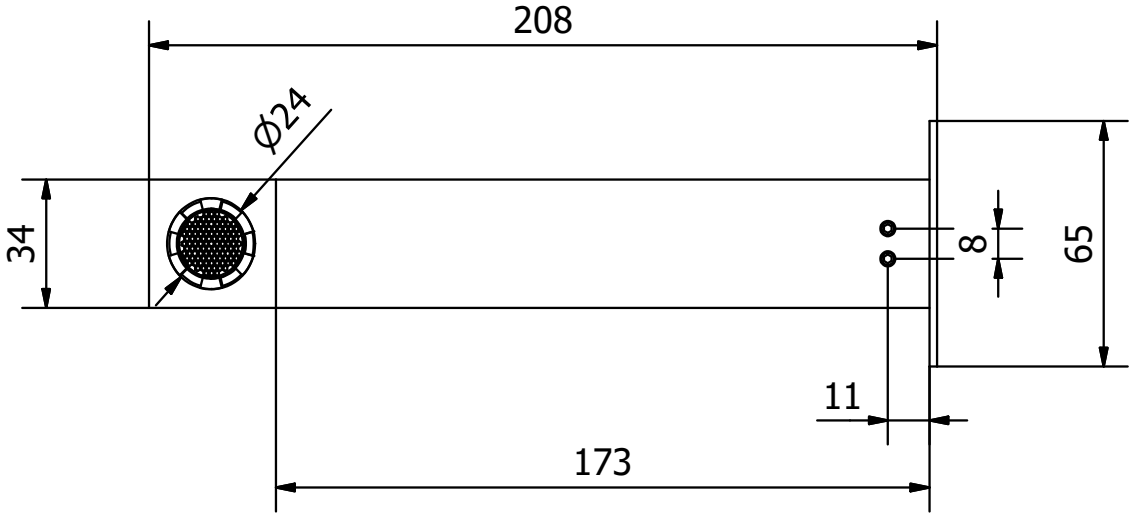

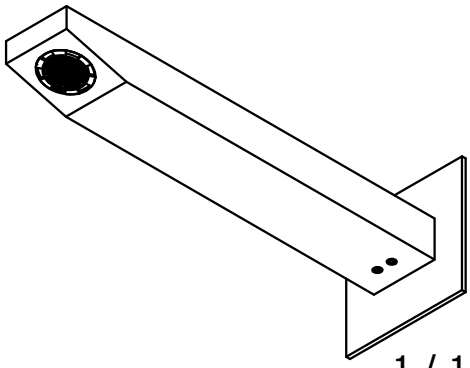

1 / 1

Modif. 4					mz M.Z. DEL RIO, S.A.
Modif. 3					
Modif. 2					
Modif. 1					
Dibujado	17/04/2024	CASANOVA	TOLERANCIAS GENERALES SIN IDENTIFICACION SEGUN EN22768-1		
Comprobado		L. MIGUEL	DIMENSIONES LINEALES (mm) ±0.1 ROSCAS H-6 MECANIZADO GENERAL N9: EXCEPTO LOS INDICADOS		
ESCALA	Material	Latón	DESCRIPCIÓN	EDICIÓN	CÓDIGO
1 : 3	Acabado		CAÑO FIJO BAÑERA □200	001	CFB010-00
	Peso	1,175 kg			