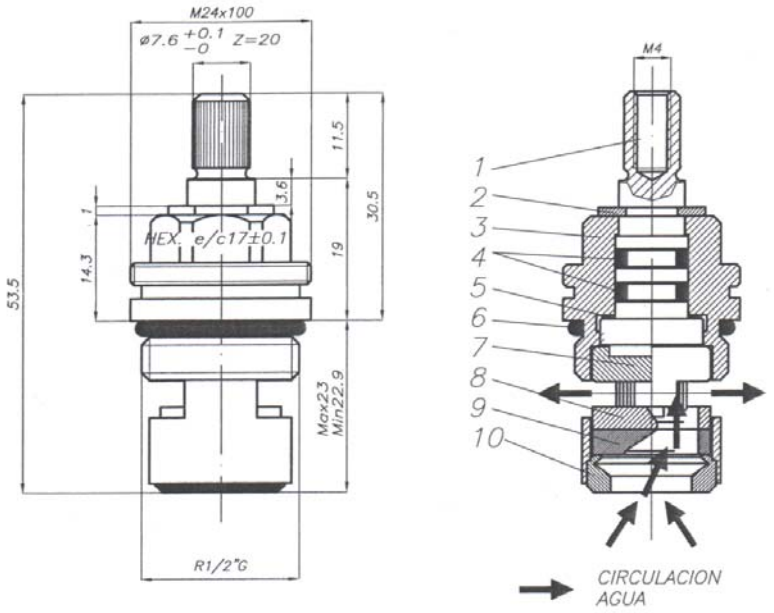

Modif. 4				mz M.Z. DEL RIO, S.A.
Modif. 3				
Modif. 2				
Modif. 1	23/03/18	A. SANZ	Se pone el plano de Roshera	
Dibujado	20/12/99	TECNICAD	TOLERANCIAS GENERALES SIN IDENTIFICACION SEGUN EN22768-1	
Comprobado		S. GALVE	DIMENSIONES LINEALES (mm) ±0.1 — ROSCAS H-6 — MECANIZADO GENERAL N9: EXCEPTO LOS INDICADOS	

ESCALA	MATERIAL	DESCRIPCIÓN	EDICIÓN	CÓDIGO
1:1	LATÓN	MONTURA CERÁMICA 1/2" DERECHA	003	M300015