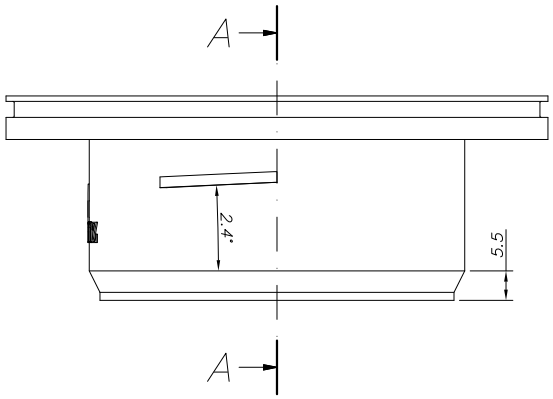


A–A (1:1)

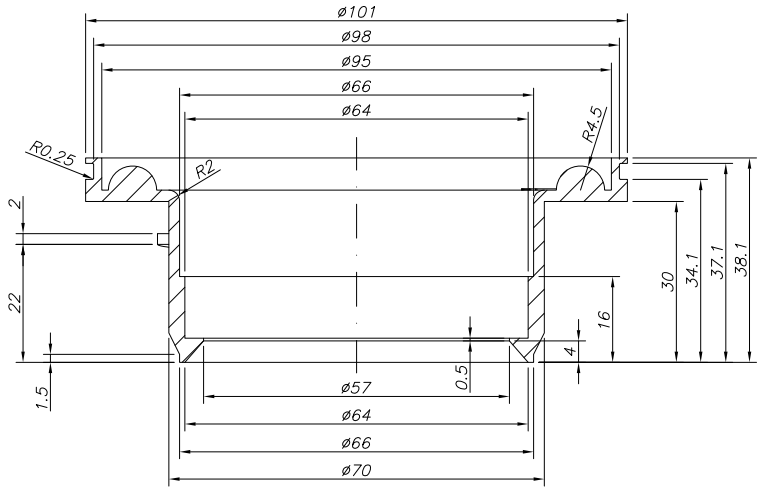


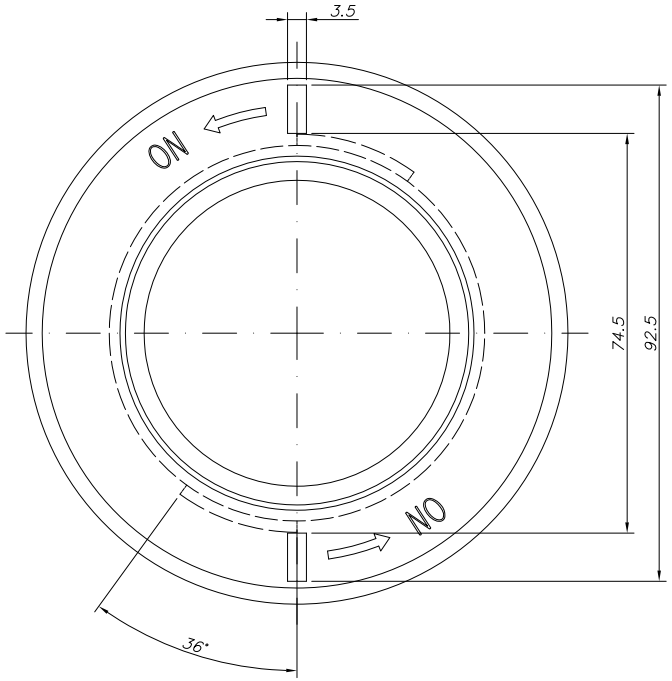


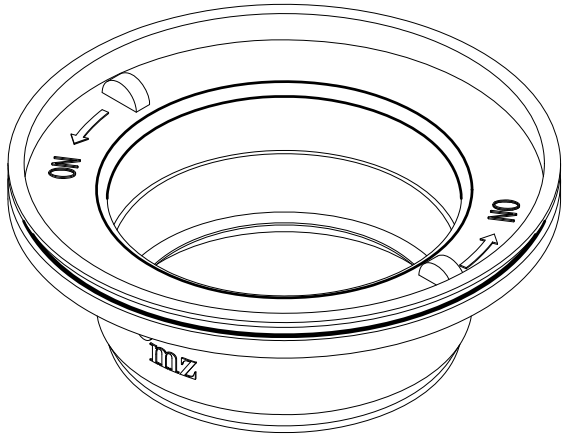


| MARCA | Nº DE PIEZAS | DENOMINACION | | MATERIAL | MEDIDAS | PESO BRUTO | PESO NETO | REFERENCIA | TRATA-MIENTO |
|---|---|---|---|---|---|---|---|---|---|
| | | Fecha | Firma | M.Z. DEL RIO, S.A. Zaragoza | | | | | |
| Dibujado | | 17/05/10 | A. SANZ | | | | | | |
| Comprobado | | | D. ARNAL | | | | | | |
| Edición | | 002 | | | | | | | |
| ESCALA 1:1 | | DESCRIPCION | VÁLVULA ANTIRETORNO PARA SUMIDERO INSPECCIONABLE Ø101 | | | | | CODIGO VA0011–99 | |