www.mzrio.com

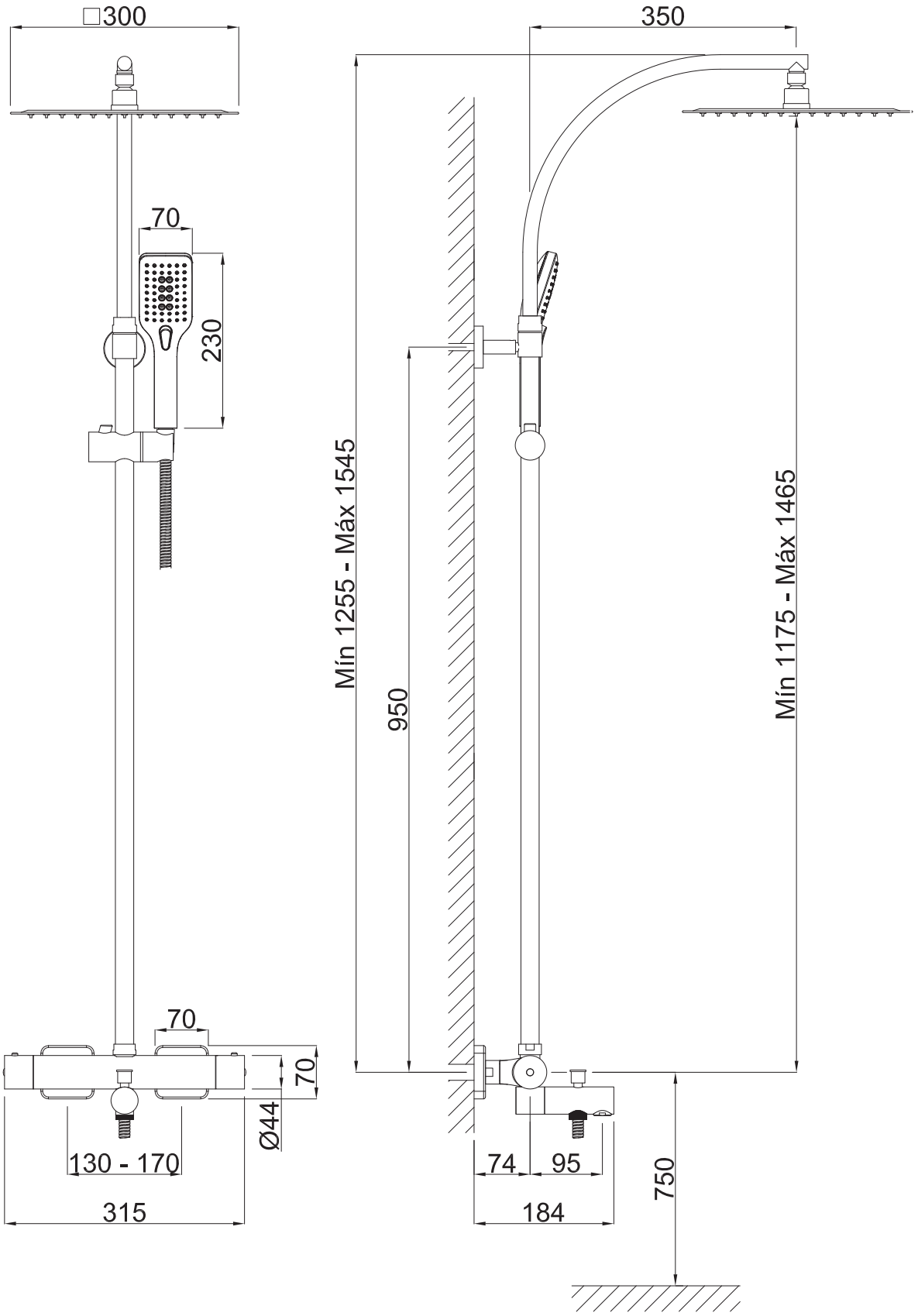

COD. 56C578CXX

MZ DEL RIO S.A.
Pol. Ind. Empresarium C/Lentisco, 12 50720
La Cartuja Baja - Zaragoza (Spain)
Tel. +34 976 571 517
Fax +34 976 572 018
E-mail: mzrio@mzrio.com