# Grifo gerontológico
## Monomando fregadero gerontológico

## Plano técnico

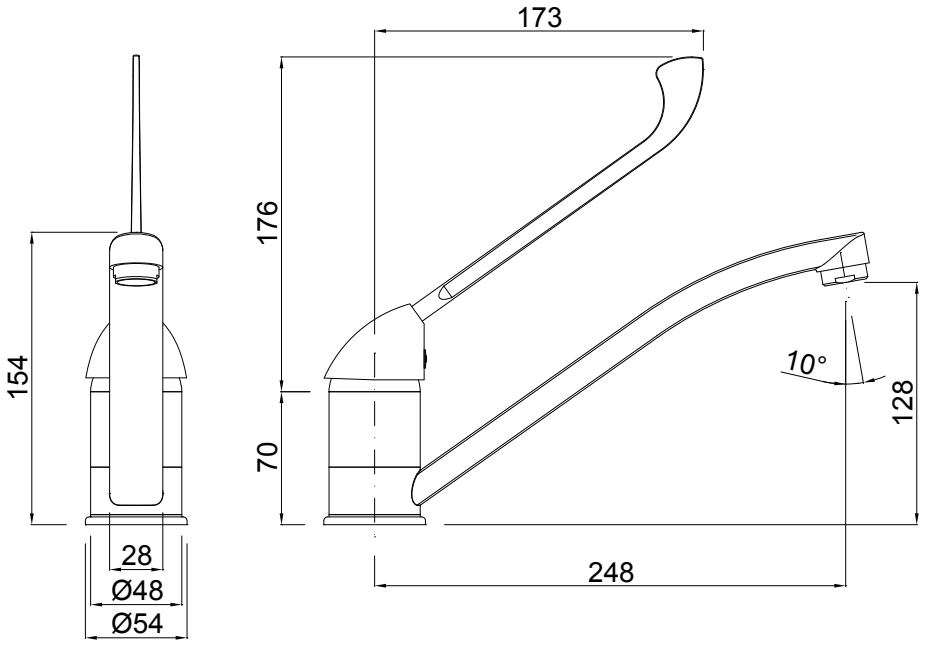


### Descripción

Monomando fregadero sobremesa cartucho cerámico gerontológico.

| Modelo | Acabados |
|---|---|
| 246660000 | Cromo |


**MZ DEL RÍO S.A.**

**MZ DEL RIO, S.A.**
Pol. Ind. Empresarium. Calle lentisco, 12
50720 La Cartuja Baja (Zaragoza). España
Tel. +34 976 571 517 - Fax +34 976 572 018
E-mail: mzrio@mzrio.com · www.mzrio.com